Серия кухонь«Тоскана»
Стол-тумба 500 мм
с приставкой.

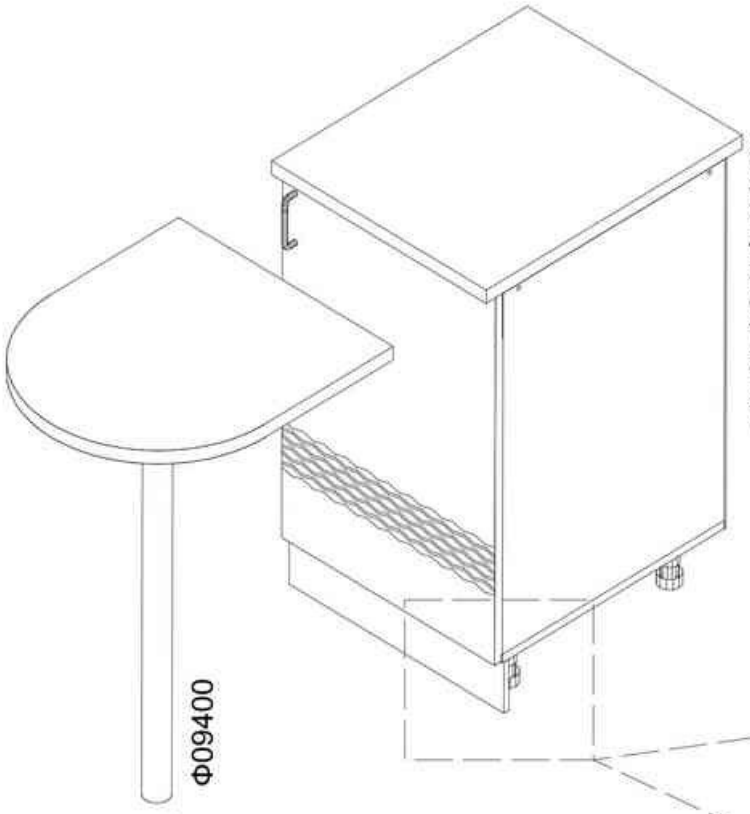

1

1.(MIK08) Задняя стенка ДВПО 720*500*4 - 1
2.(MIK12) Левая стенка 704*520*16 - 1
3.(MIK10) Правая стенка 704*520*16 - 1
4.(MIK22) Цоколь 500 500*100*12 - 1
5.(MIK23) Столешница приставка 500*550*26 - 1
6.(MIK24) Столешница 500*600*26 - 1
7.(MIK25) Дно тумбы 500 500*520*16 - 1
8.(MIK26) Фасад 716*496 716*496*16 - 1
9.(MIK27) Полка Т-500 476*168*16 - 1
10.(MIK63) Монтажка Т-500 468*72*16 - 2

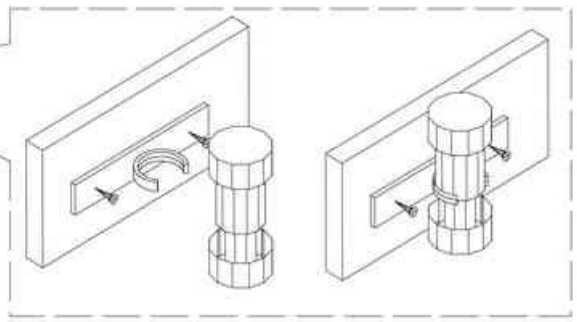

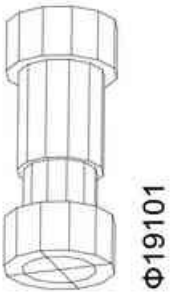

x4



x2



x34



x4

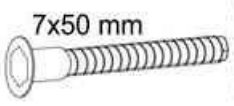

x8



x1

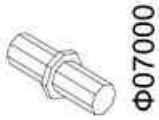

x4

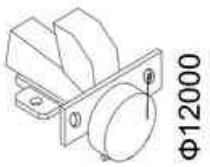

x2

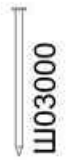

x20

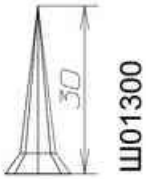

x4



x1

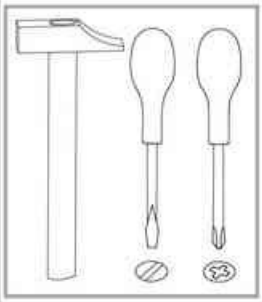



x4



x2

ООО «Мебель торг плюс»
Mebeltp.ru

Для более быстрой и качественной сборки изделий, рекомендуем пользоваться услугами специалистов.
Предприятие изготовитель оставляет за собой право на замену фурнитуры и комплектующих.

1

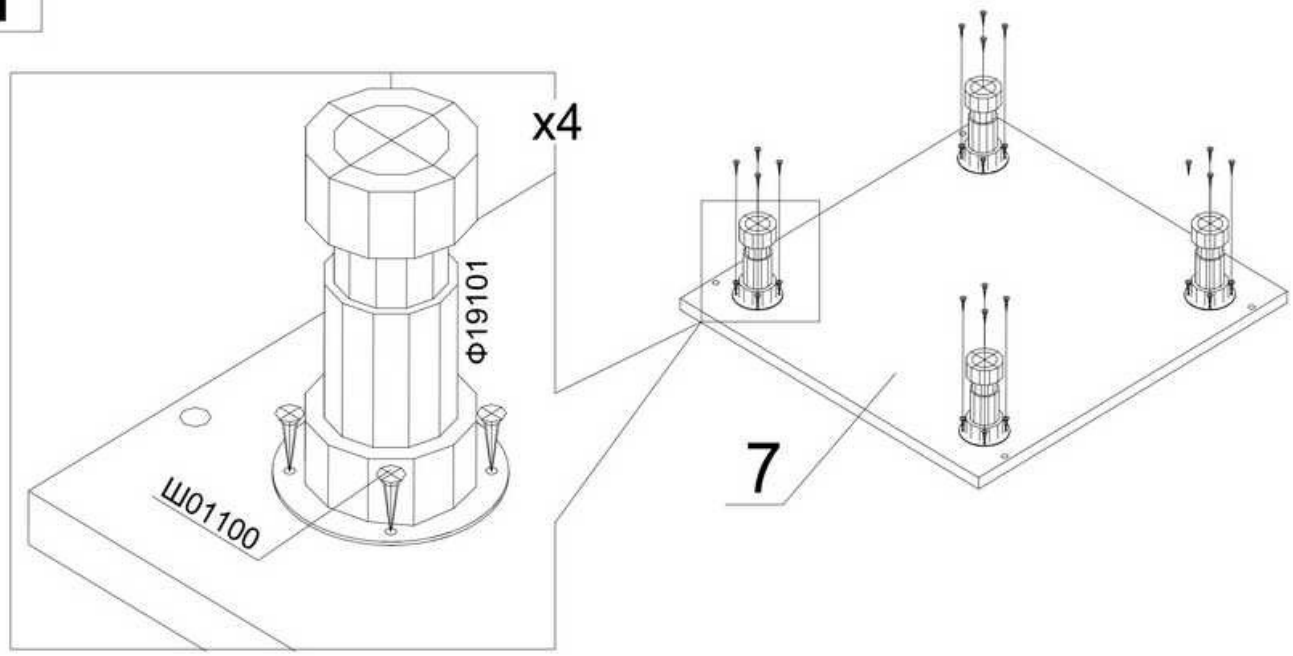

2

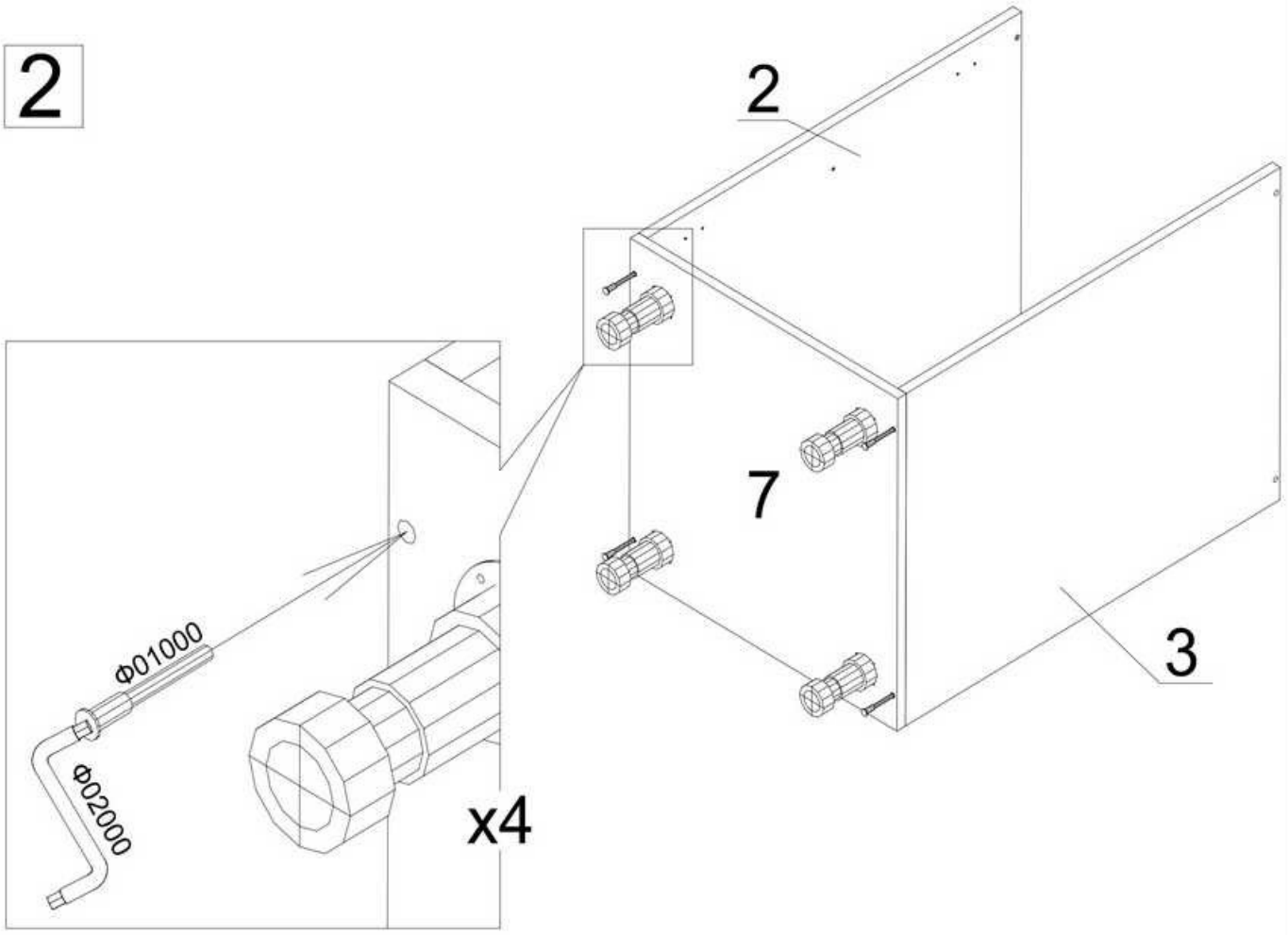

ООО «Мебель торг плюс»

Mebeltp.ru

3

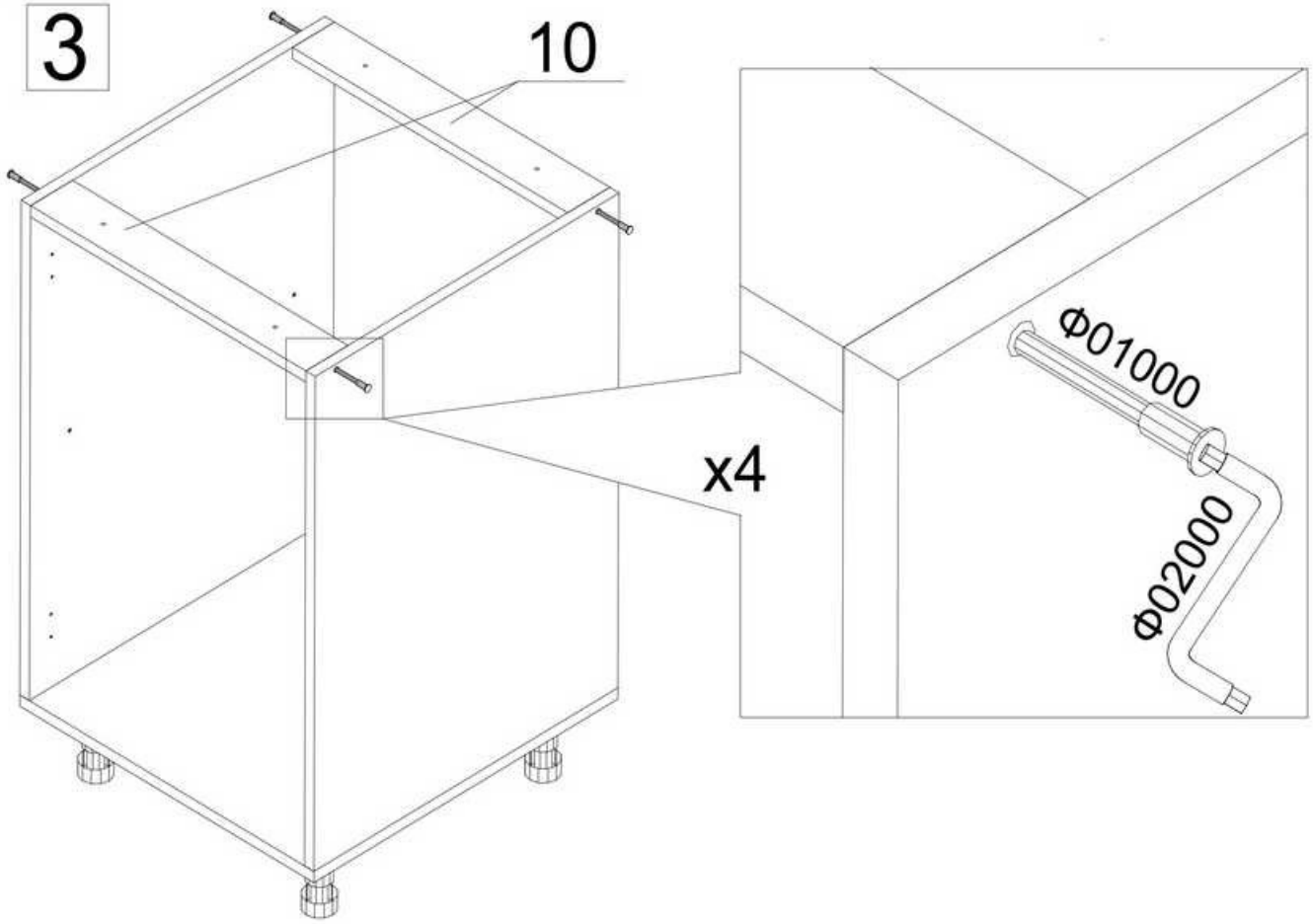

4

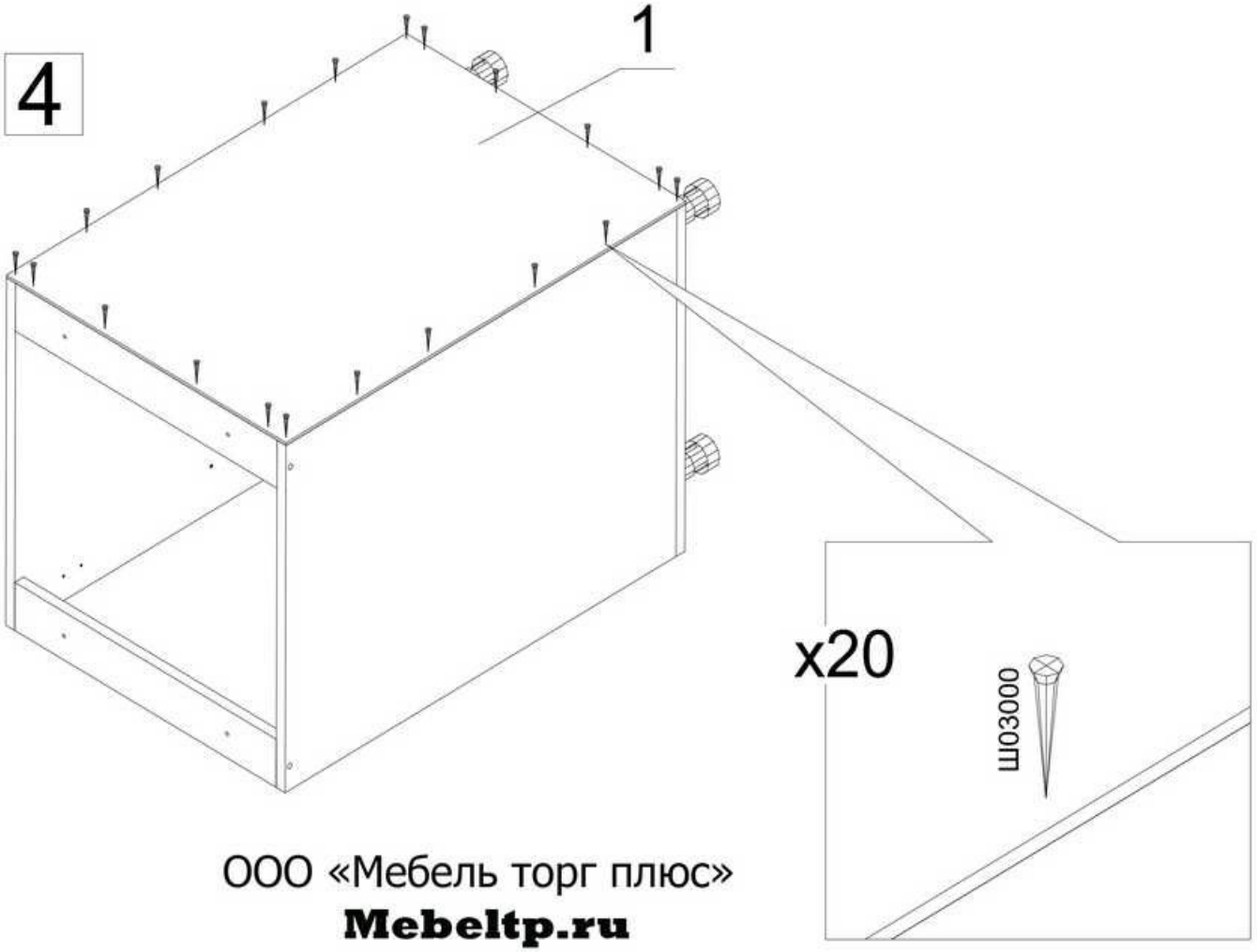

ООО «Мебель торг плюс»

Mebeltp.ru

5

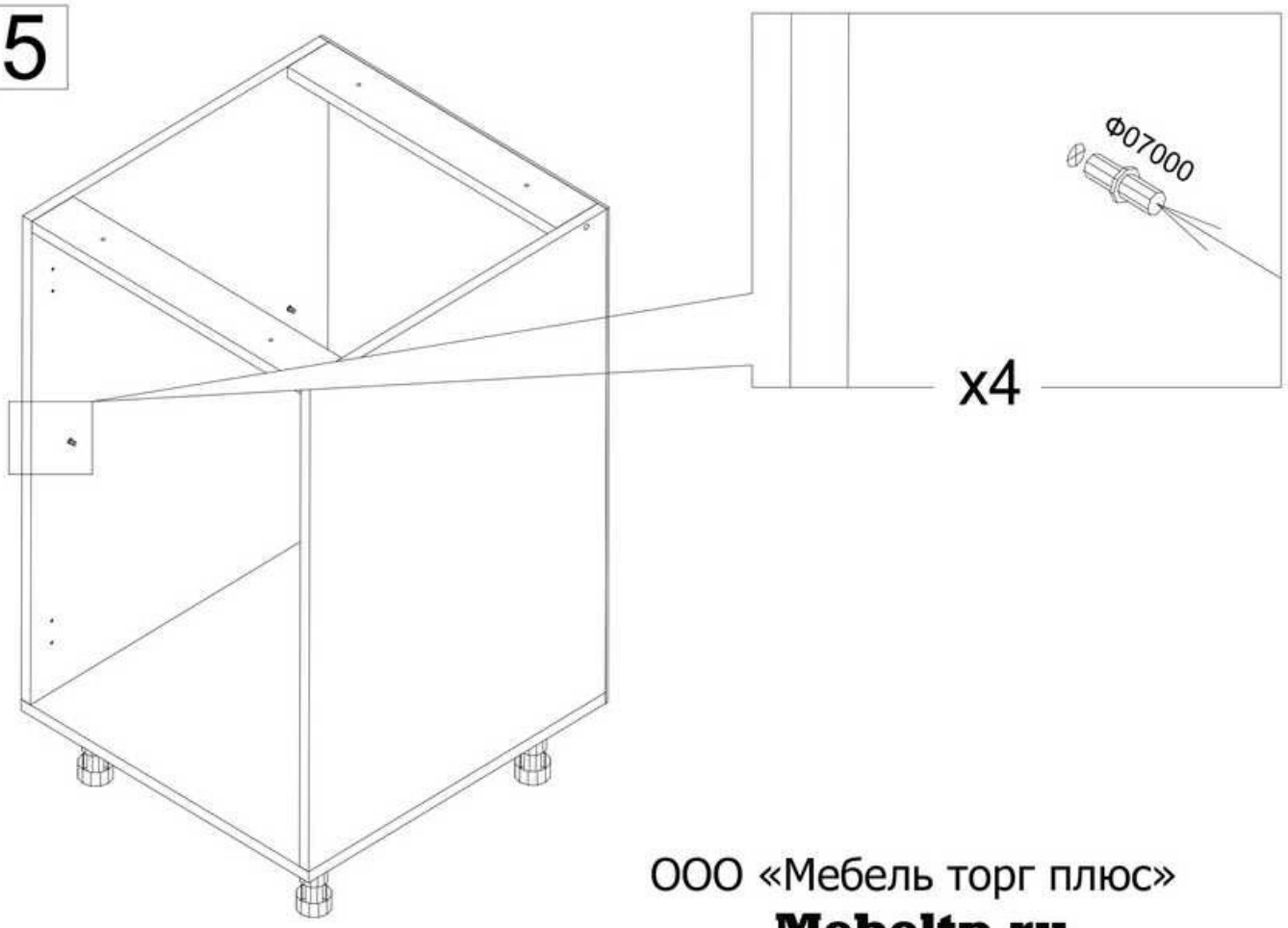

ООО «Мебель торг плюс»

Mebeltp.ru

6

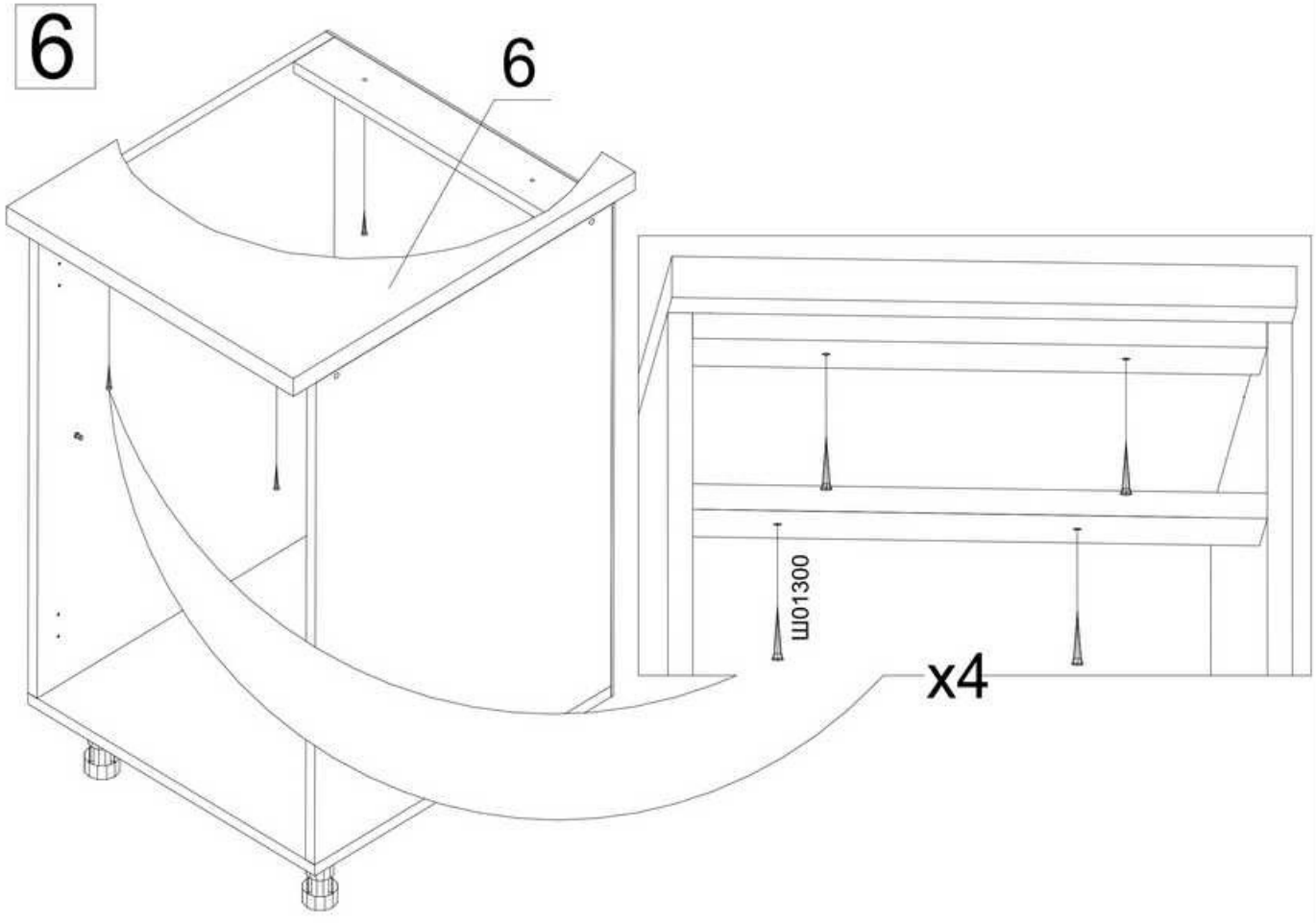

ООО «Мебель торг плюс»
Mebeltp.ru

7

8

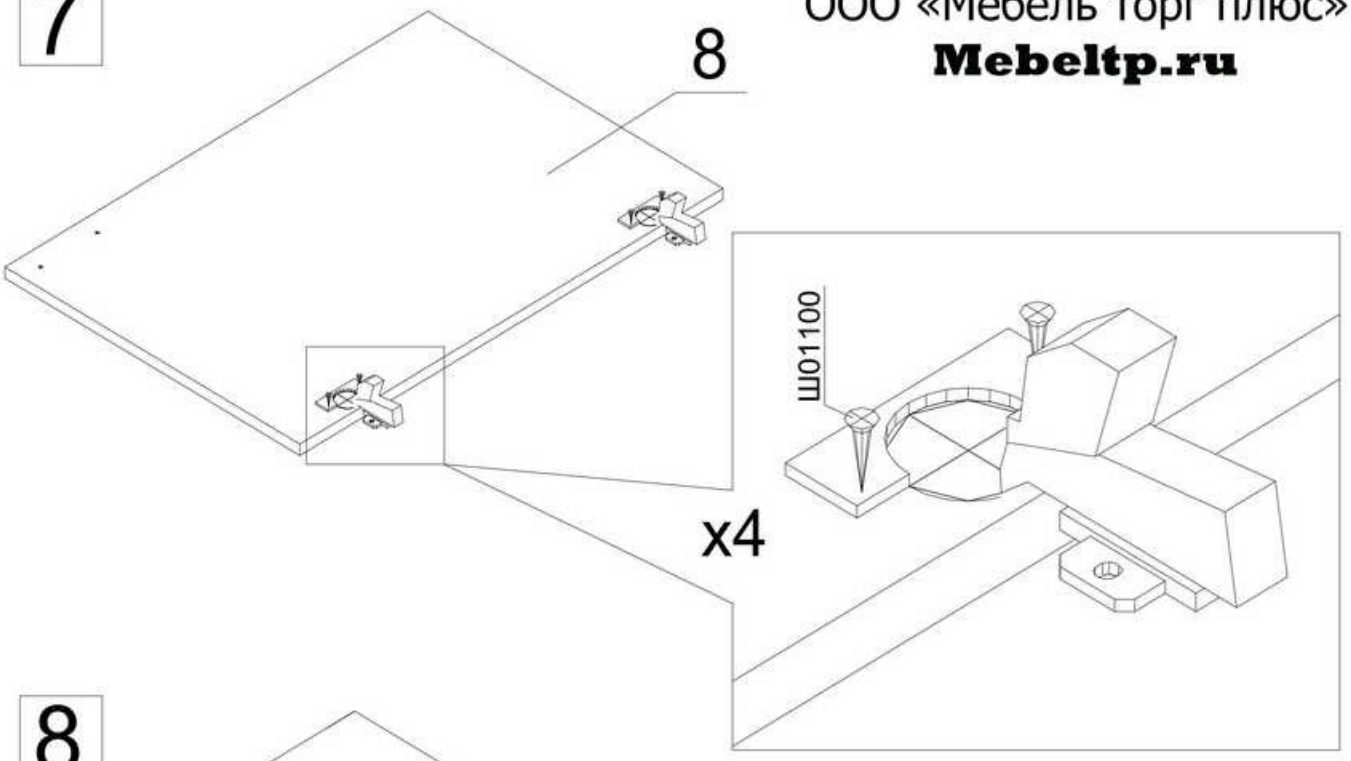

8

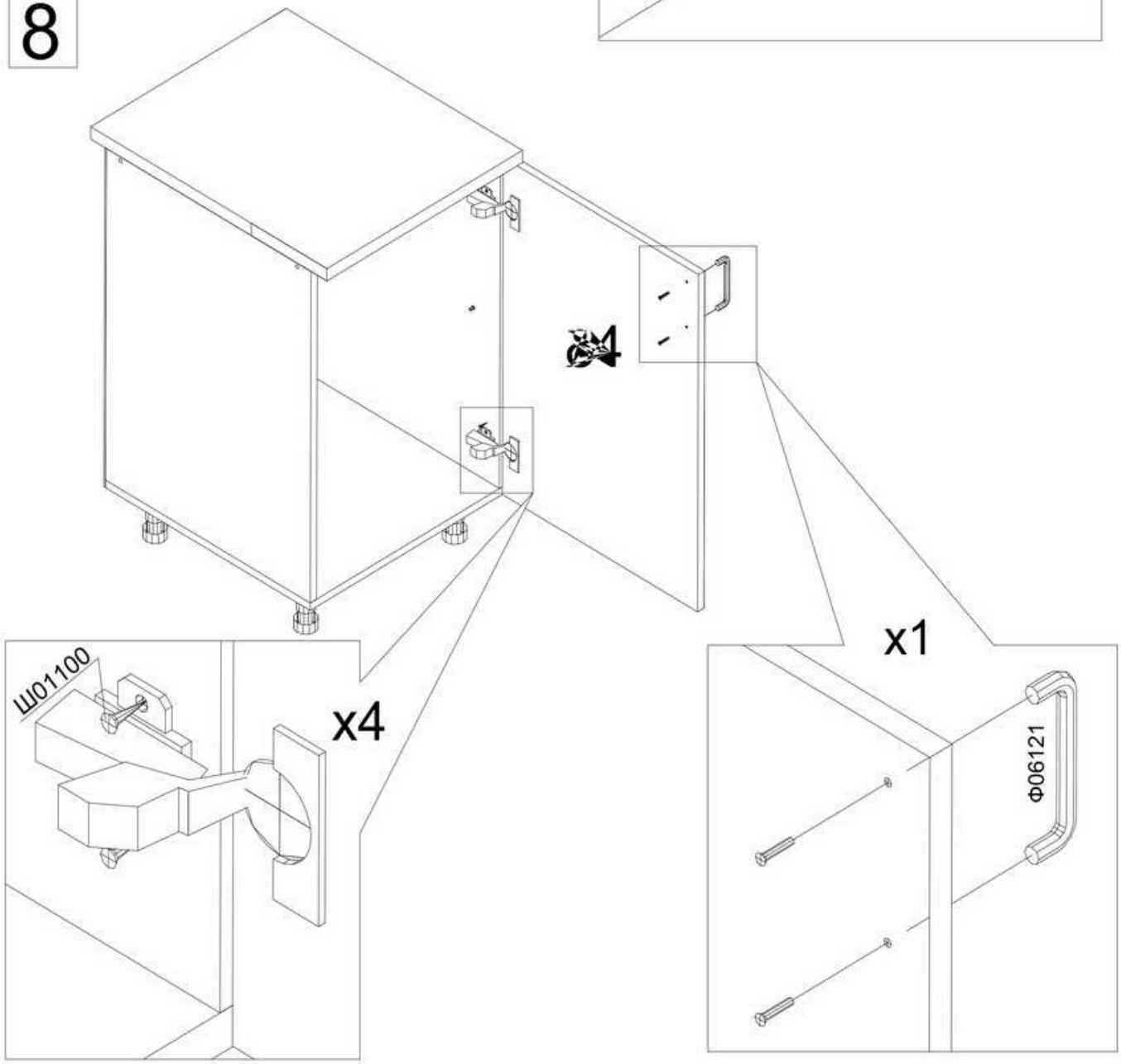

ООО «Мебель торг плюс»

Mebeltp.ru

9

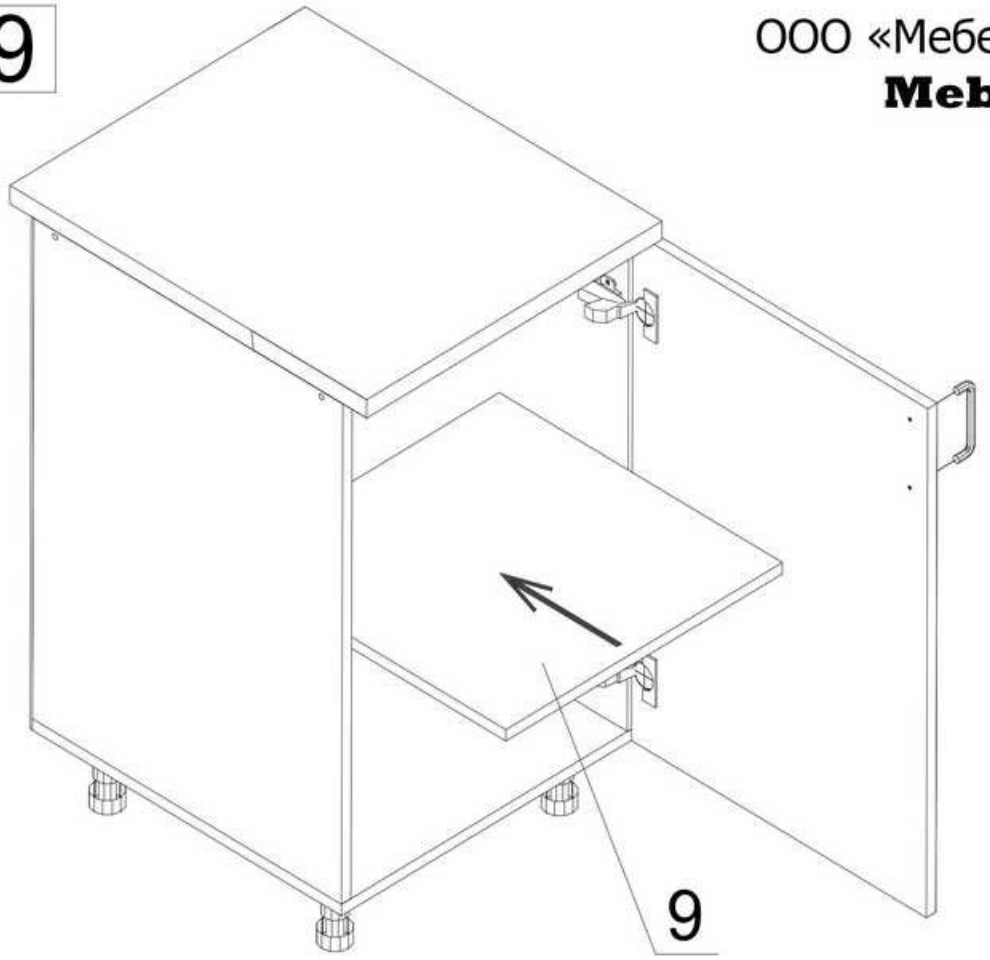

10

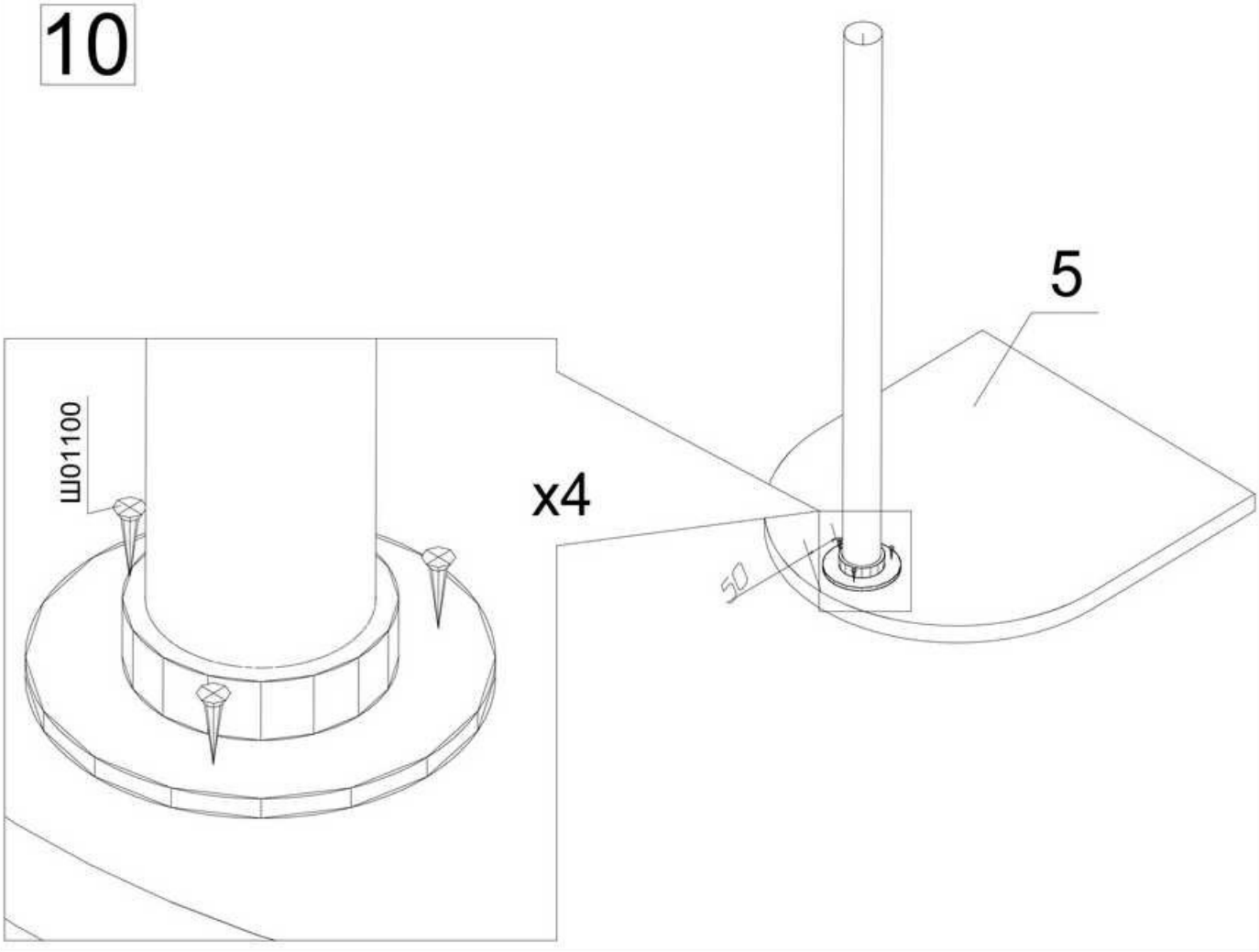

11

ООО «Мебель торг плюс»
Mebeltp.ru

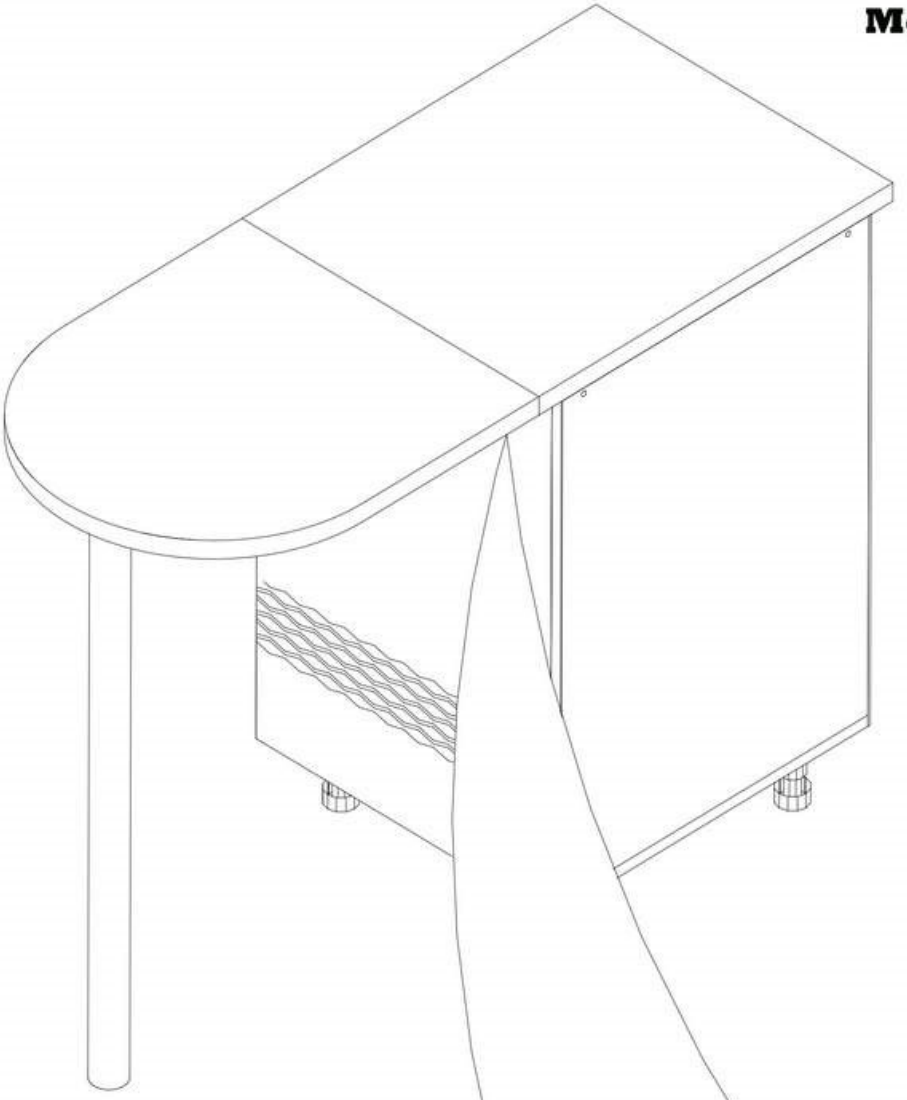

x4

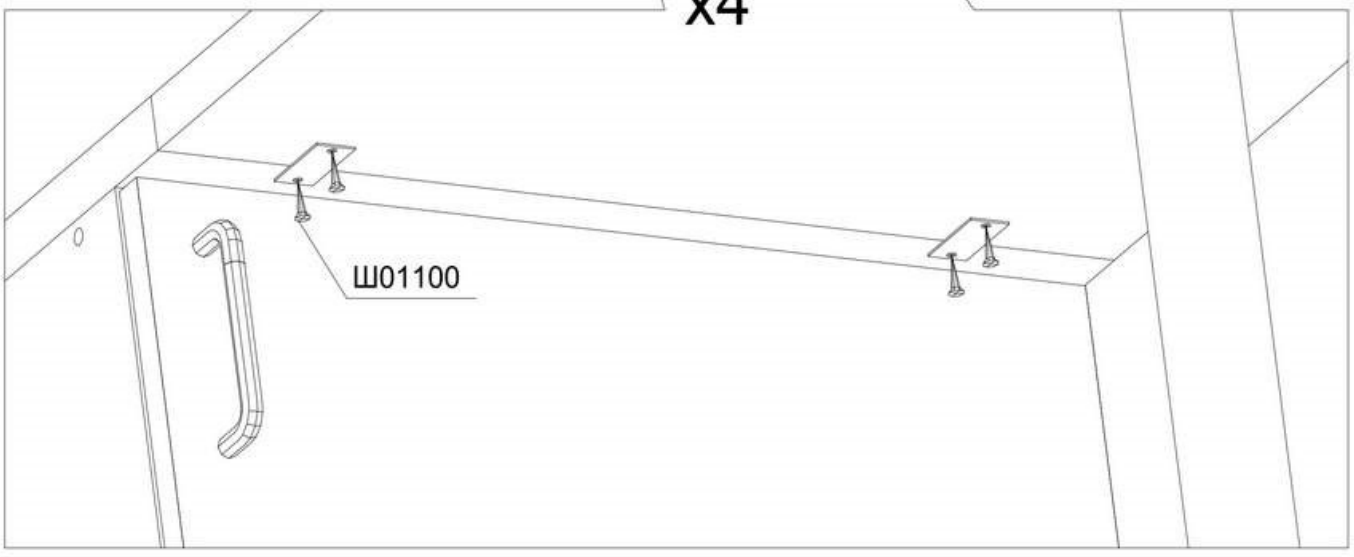

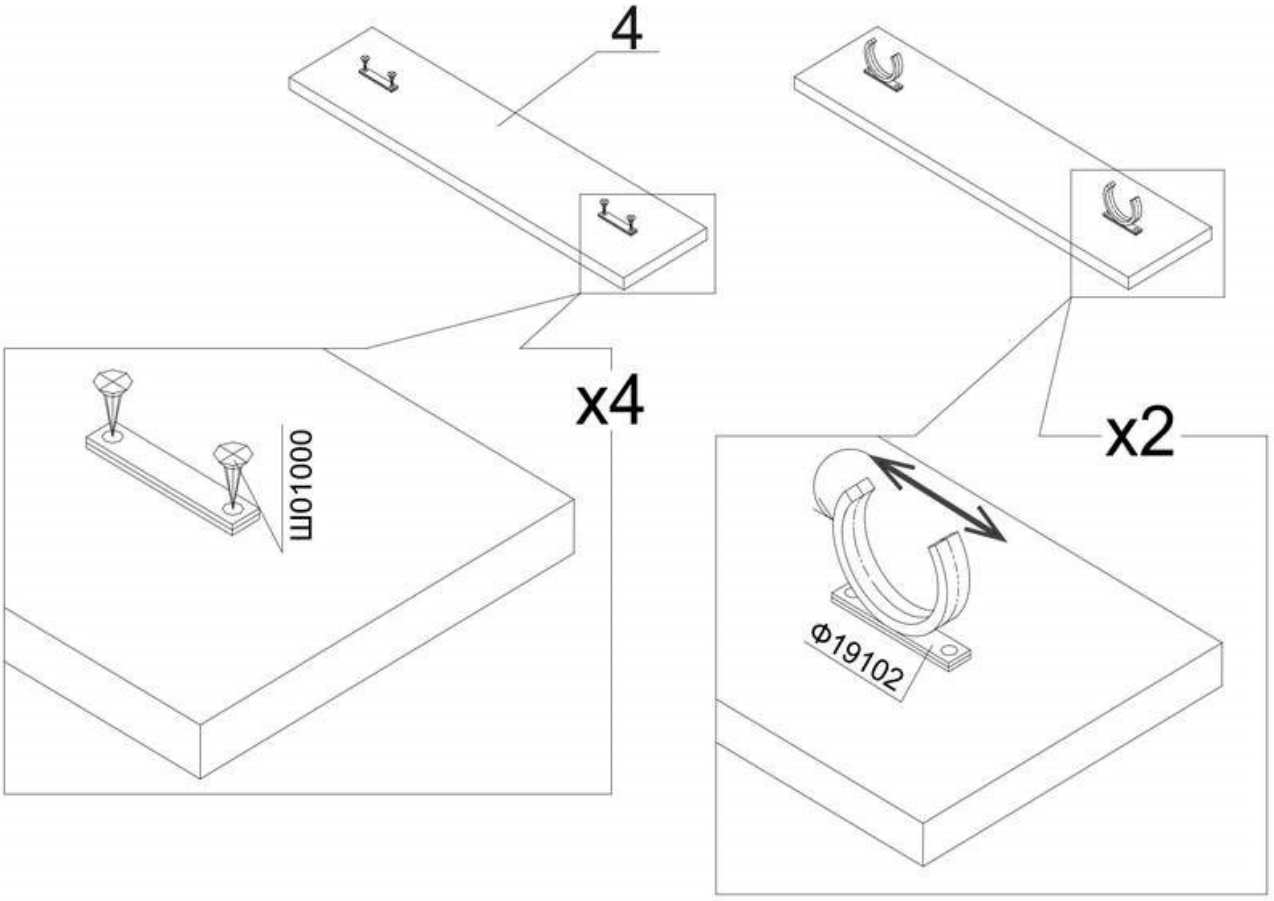
4
x4
Ш01000
x2
Ф19102